ID : 교면포장 (S1) 외관조사망도

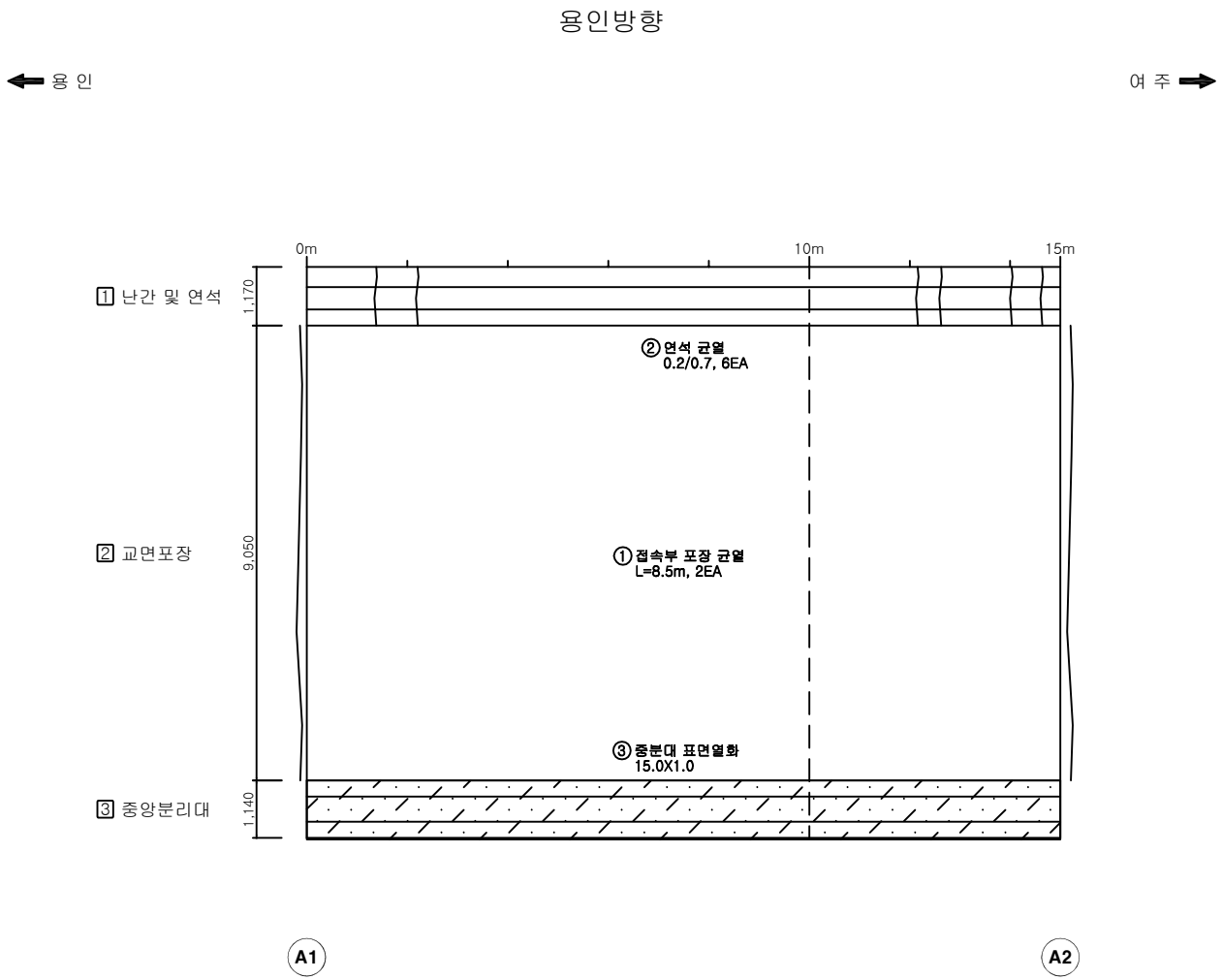

손 상 물 량 표

No.	손상내용	2024년 정기점검							비고
		결함정도				손상물량			
		깊이(mm)	폭(mm)	길이(m)	너비(m)	개소	물량	단위	
1	접속부 포장 균열	-	-	8.5	-	2	17.00	m	
2	연석 균열	-	0.2	0.7	-	6	4.20	m	
3	중분대 표면열화	-	-	15.0	1.0	1	15.00	m²	
4									
5									
6									
7									
8									
9									
10									
11									
12									
13									
14									
15									
16									
17									
18									
19									
20									
21									
22									
23									
24									
25									
26									
27									
28									
29									
30									
31									
32									
33									
34									
35									

KEY PLAN

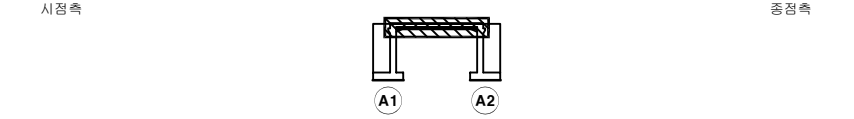

SECTION

범례

CW 0.2 균 열	망상균열	철근노출	
파손,탈락	재료분리	백 태	
박리,박락	누수,체수	적글,변형	
표면오염	보 수 부	부 식	
토사퇴적	기 타	배수구막힘	

용 역 명	2024년 국도3호선 기타시설물 진암2교 등 31개소 정기안전점검 용역
구조물명	신원육교
조사일자	2024. 10
책 임 자	한 은 탁
도면번호	001

ID : 바닥판 하면 (S1) 외관조사망도

용인방향

← 용 인　　여 주 →

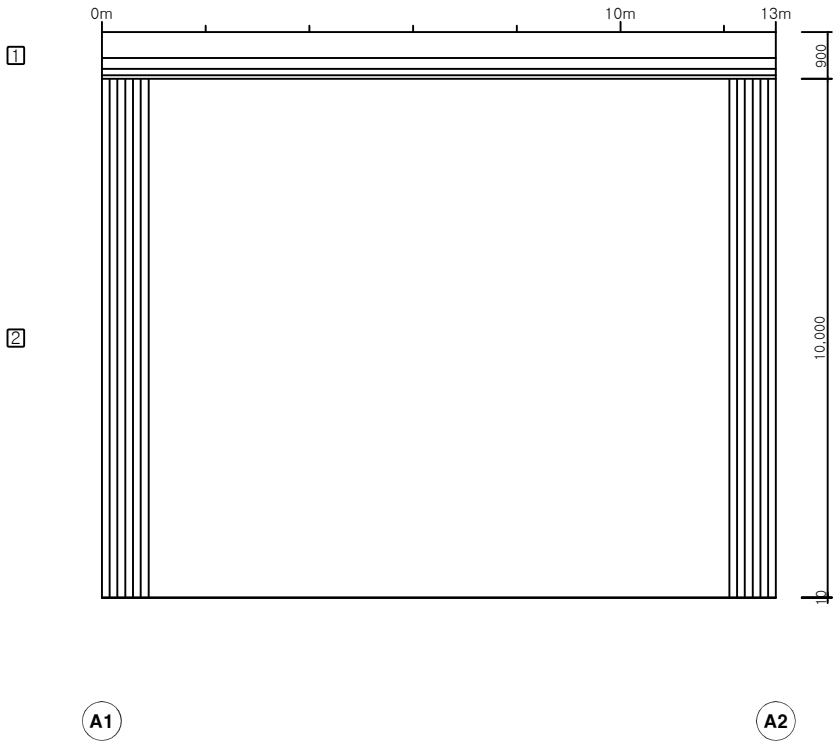

손 상 물 량 표

No.	손상내용	2024년 정기점검							비고
		결함정도				손상물량			
		깊이(mm)	폭(mm)	길이(m)	너비(m)	개소	물량	단위	
1									
2									
3									
4									
5									
6									
7									
8									
9									
10									
11									
12									
13									
14									
15									
16									
17									
18									
19									
20									
21									
22									
23									
24									
25									
26									
27									
28									
29									
30									
31									
32									
33									
34									
35									

KEY PLAN

용인방향 시점측　　여주방향 종점측

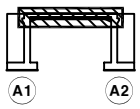

SECTION

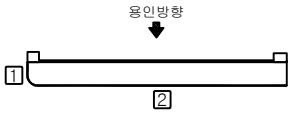

범례					
CW(0.2) 균 열	망상균열	철근노출	용 역 명	2024년 국도3호선 기타시설물 진암2교 등 31개소 정기안전점검 용역
파손,탈락	재료분리	백 태	구조물명	신원육교
박리,박락	누수,체수	처짐,변형	조사일자	2024. 10
표면오염	보 수 부	부 식	책 임 자	한 은 탁
토사퇴적	기 타	배수구막힘	도면번호	002

ID : 교대 (A1) 외관조사망도

용인방향

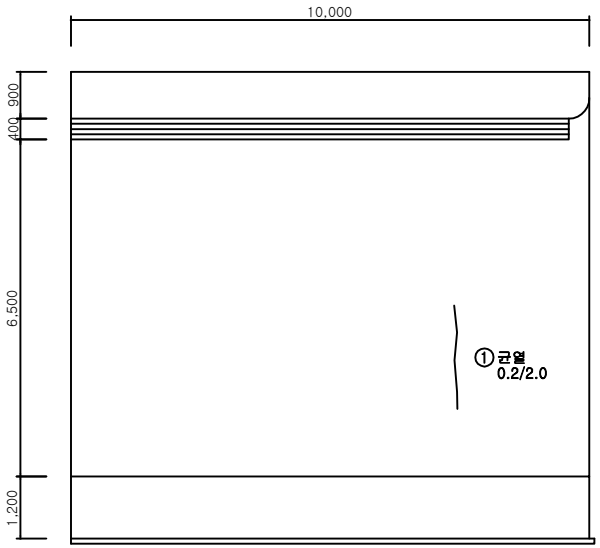

정 면

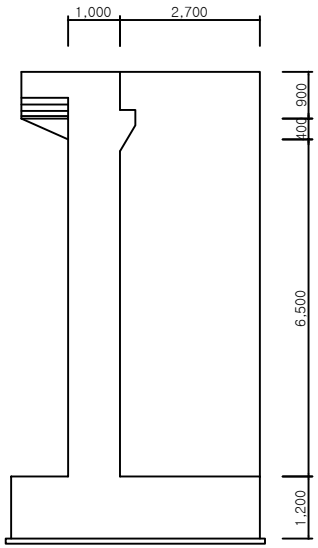

우측면

손 상 물 량 표

No.	손상내용	2024년 정기점검							비고
		결함정도				손상물량			
		깊이(mm)	폭(mm)	길이(m)	너비(m)	개소	물량	단위	
1	균열	-	0.2	2.0	-	1	2.00	m	
2									
3									
4									
5									
6									
7									
8									
9									
10									
11									
12									
13									
14									
15									
16									
17									
18									
19									
20									
21									
22									
23									
24									
25									
26									
27									
28									
29									
30									
31									
32									
33									
34									
35									

KEY PLAN

용인방향 시점측

여주방향 종점측

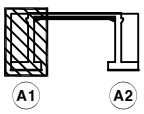

SECTION

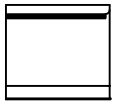

범례

CW 0.2 균 열	망상균열	철근노출	
파손,탈락	재료분리	백 태	
박리,박락	누수,체수	좌굴,변형	
표면오염	보 수 부	부 식	
토사퇴적	기 타	배수구막힘	

용 역 명	2024년 국도3호선 기타시설물 진암2교 등 31개소 정기안전점검 용역
구조물명	신원육교
조사일자	2024. 10
책 임 자	한 은 탁
도면번호	003

ID : 교대 (A2) 외관조사망도

용인방향

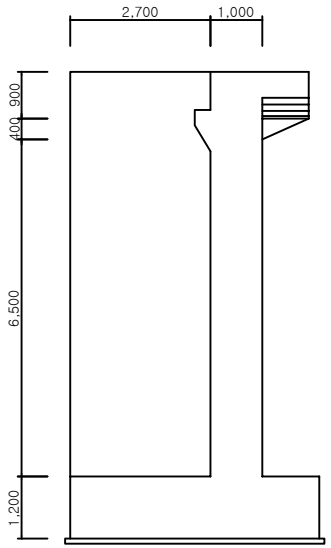

좌측면

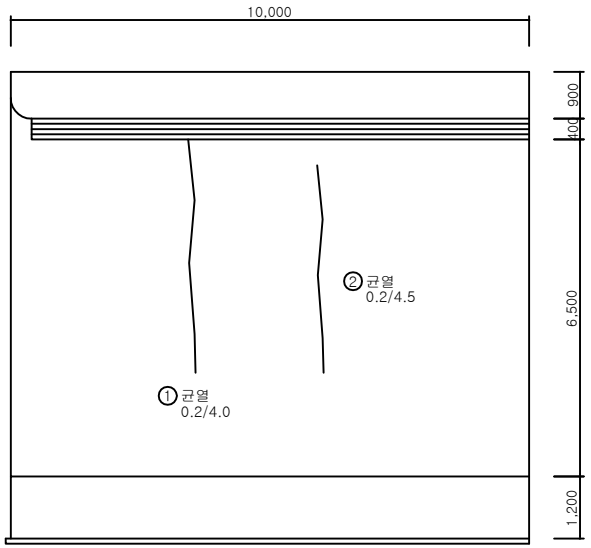

정 면

손 상 물 량 표

No.	손상내용	2024년 정기점검							비고
		결함정도				손상물량			
		깊이(mm)	폭(mm)	길이(m)	너비(m)	개소	물량	단위	
1	균열	-	0.2	4.0	-	1	4.00	m	
2	균열	-	0.2	4.5	-	1	4.50	m	
3									
4									
5									
6									
7									
8									
9									
10									
11									
12									
13									
14									
15									
16									
17									
18									
19									
20									
21									
22									
23									
24									
25									
26									
27									
28									
29									
30									
31									
32									
33									
34									
35									

KEY PLAN

용인방향
시점측

여주방향
종점측

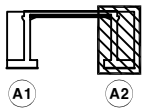

SECTION

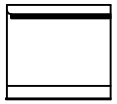

범례

CW 0.2 균 열	망상균열	철근노출	
파손,탈락	재료분리	백 태	
박리,박락	누수,체수	좌굴,변형	
표면오염	보 수 부	부 식	
토사퇴적	기 타	배수구막힘	

용 역 명	2024년 국도3호선 기타시설물 진암2교 등 31개소 정기안전점검 용역
구조물명	신원육교
조사일자	2024. 10
책 임 자	한 은 탁
도면번호	004

ID : 교면포장 (S1) 외관조사망도

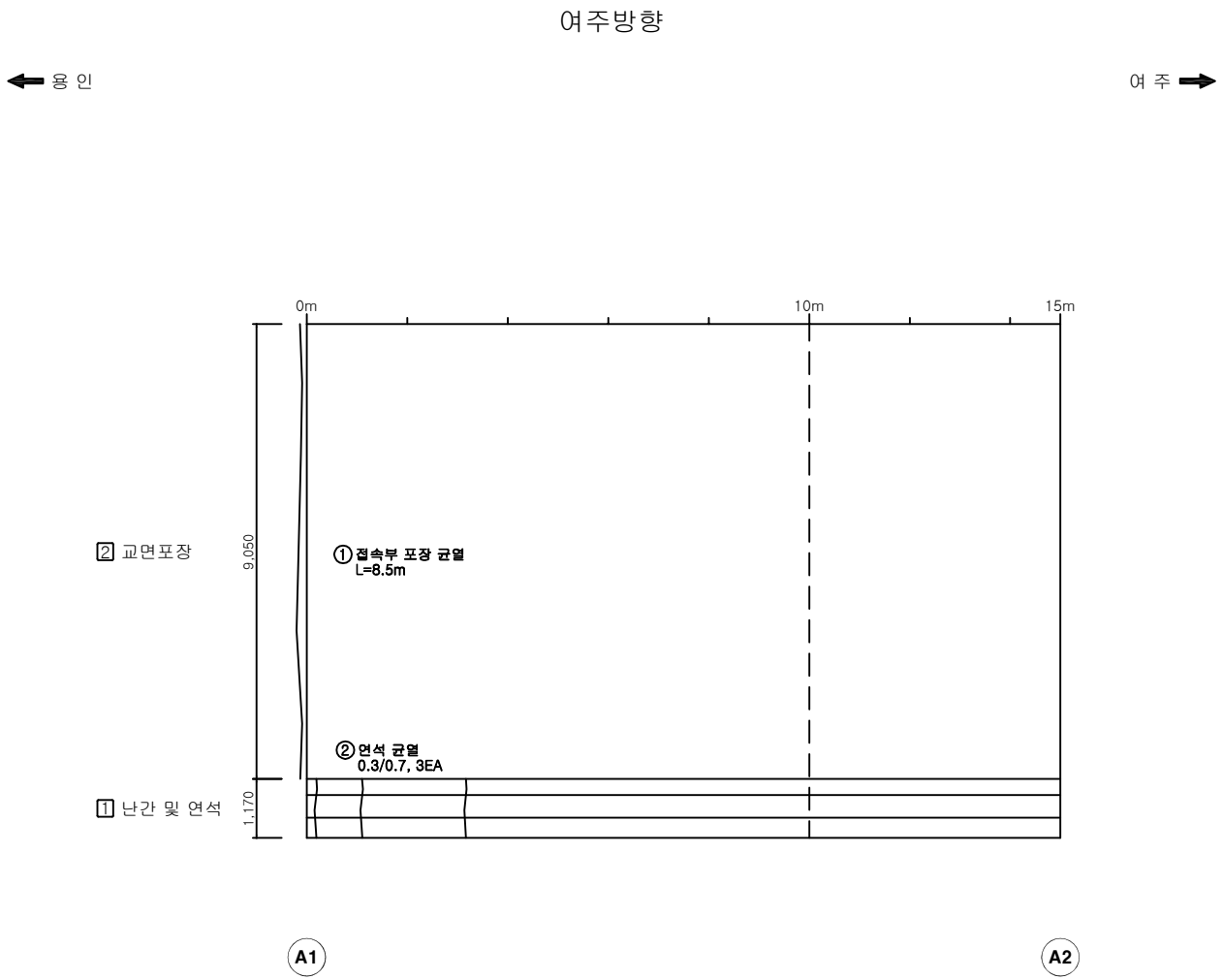

손 상 물 량 표

No.	손상내용	2024년 정기점검							비고
		결함정도				손상물량			
		깊이(mm)	폭(mm)	길이(m)	너비(m)	개소	물량	단위	
1	접속부 포장 균열	-	-	8.5	-	1	8.50	m	
2	연석 균열	-	0.3	0.7	-	3	2.10	m	
3									
4									
5									
6									
7									
8									
9									
10									
11									
12									
13									
14									
15									
16									
17									
18									
19									
20									
21									
22									
23									
24									
25									
26									
27									
28									
29									
30									
31									
32									
33									
34									
35									

KEY PLAN

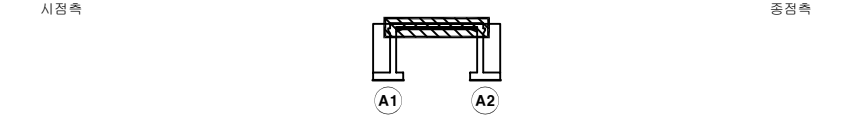

SECTION

범례					
CW 0.2 균 열	망상균열	철근노출	용 역 명	2024년 국도3호선 기타시설물 진암2교 등 31개소 정기안전점검 용역
파손,탈락	재료분리	백 태	구조물명	신원육교
박리,박락	누수,체수	처짐,변형	조사일자	2024. 10
표면오염	보 수 부	부 식	책 임 자	한 은 탁
토사퇴적	기 타	배수구막힘	도면번호	005

ID : 바닥판 하면 (S1) 외관조사망도

여주방향

← 용 인　　여 주 →

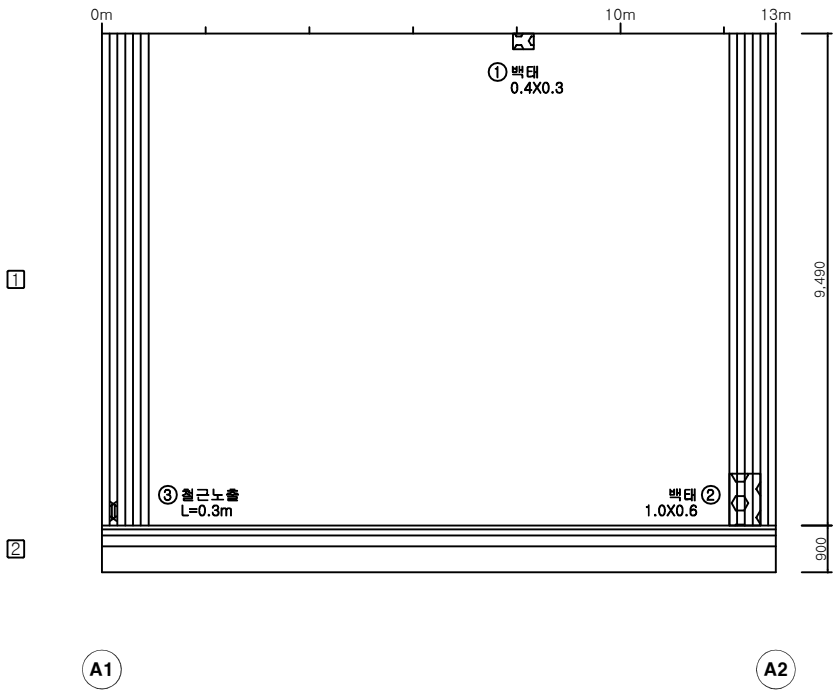

손 상 물 량 표

No.	손상내용	2024년 정기점검							비고
		결함정도				손상물량			
		깊이(mm)	폭(mm)	길이(m)	너비(m)	개소	물량	단위	
1	백태	-	-	0.4	0.3	1	0.12	m²	
2	백태	-	-	1.0	0.6	1	0.60	m²	
3	철근노출	-	-	0.3	-	1	0.30	m	
4									
5									
6									
7									
8									
9									
10									
11									
12									
13									
14									
15									
16									
17									
18									
19									
20									
21									
22									
23									
24									
25									
26									
27									
28									
29									
30									
31									
32									
33									
34									
35									

KEY PLAN

용인방향 시점측　　여주방향 종점측

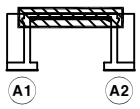

SECTION

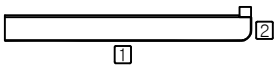

범례

CW 0.2 균 열	망상균열	철근노출	용 역 명	2024년 국도3호선 기타시설물 진암2교 등 31개소 정기안전점검 용역
파손,탈락	재료분리	백 태	구조물명	신원육교
박리,박락	누수,체수	적글,변형	조사일자	2024. 10
표면오염	보 수 부	부 식	책 임 자	한 은 탁
토사퇴적	기 타	배수구막힘	도면번호	006

ID : 교대 (A1) 외관조사망도

여주방향

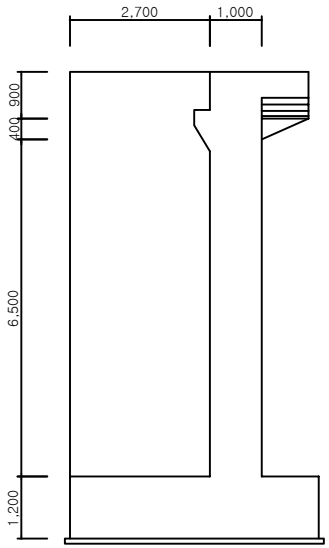

좌측면

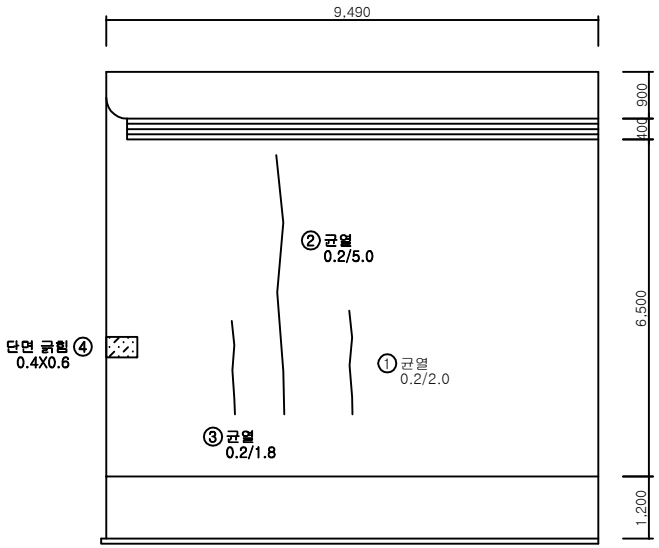

정 면

손 상 물 량 표

No.	손상내용	2024년 정기점검							비고
		결함정도				손상물량			
		깊이(mm)	폭(mm)	길이(m)	너비(m)	개소	물량	단위	
1	균열	-	0.2	2.0	-	1	2.00	m	
2	균열	-	0.2	5.0	-	1	5.00	m	
3	균열	-	0.2	1.8	-	1	1.80	m	
4	단면 긁힘	-	-	0.4	0.6	1	0.24	m²	
5									
6									
7									
8									
9									
10									
11									
12									
13									
14									
15									
16									
17									
18									
19									
20									
21									
22									
23									
24									
25									
26									
27									
28									
29									
30									
31									
32									
33									
34									
35									

KEY PLAN

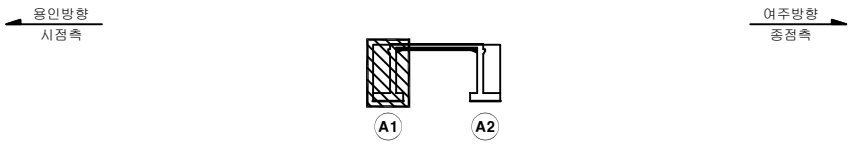

SECTION

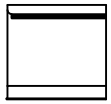

범례					
CW 0.2 균 열	망상균열	철근노출	용 역 명	2024년 국도3호선 기타시설물 진암2교 등 31개소 정기안전점검 용역
파손,탈락	재료분리	백 태	구조물명	신원육교
박리,박락	누수,체수	처짐,변형	조사일자	2024. 10
표면오염	보 수 부	부 식	책 임 자	한 은 탁
토사퇴적	기 타	배수구막힘	도면번호	007

ID : 교대 (A2) 외관조사망도

여주방향

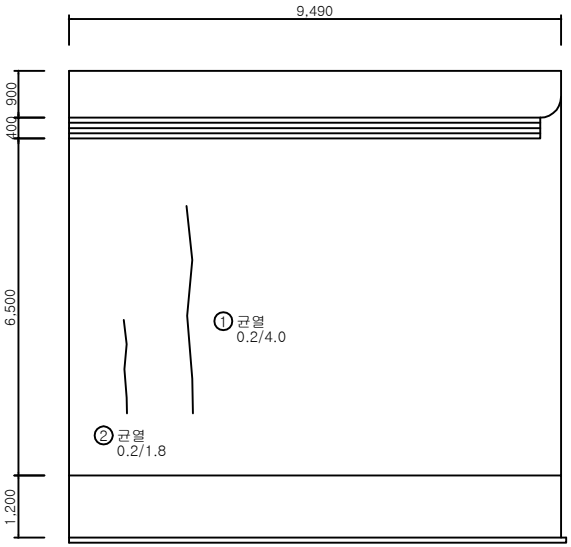

정 면

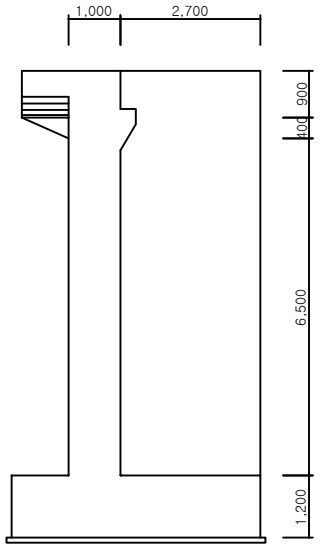

우측면

손 상 물 량 표

No.	손상내용	2024년 정기점검							비고
		결함정도				손상물량			
		깊이(mm)	폭(mm)	길이(m)	너비(m)	개소	물량	단위	
1	균열	-	0.2	4.0	-	1	4.00	m	
2	균열	-	0.2	1.8	-	1	1.80	m	
3									
4									
5									
6									
7									
8									
9									
10									
11									
12									
13									
14									
15									
16									
17									
18									
19									
20									
21									
22									
23									
24									
25									
26									
27									
28									
29									
30									
31									
32									
33									
34									
35									

KEY PLAN

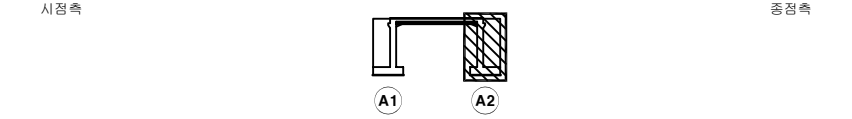

SECTION

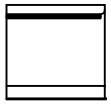

범례					
CW 0.2 균 열	망상균열	철근노출	용 역 명	2024년 국도3호선 기타시설물 진암2교 등 31개소 정기안전점검 용역
파손,탈락	재료분리	백 태	구조물명	신원육교
박리,박락	누수,체수	적글,변형	조사일자	2024. 10
표면오염	보 수 부	부 식	책 임 자	한 은 탁
토사퇴적	기 타	배수구막힘	도면번호	008